적용규격 SPECIFICATION APPLIED	

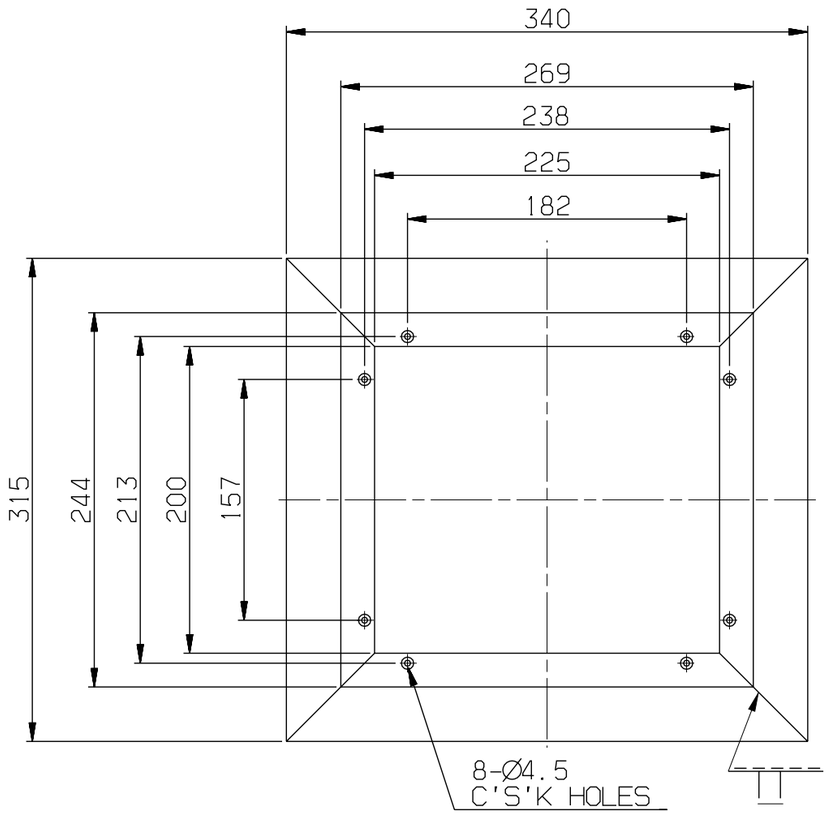

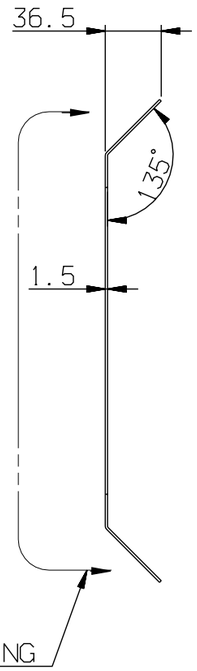

NOTE
1. THE SHARP EDGE SHALL BE REMOVED.

두께 THICKNESS			
	~ 40	2	4
	~ 30	2	3
	~ 10	1	1.5
	< 3	0.5	1
길이 LENGTH	~3150	-	7
	~1600	4	5
	~ 800	3	4
	~ 400	2	3
	~ 200	1.5	2
	~ 100	1	1.5
등급 GRADE		A	B

주철, 주강품 CASTING (±)			
~ 20M	8	14	24
~ 15M	7	12	21
~ 12M	6	10	18
~ 8M	5	8	14
~ 4M	4	6	11
~ 2M	3	4	8
~ 1M	2	3	6
~ 315	1	2	4
~ 120	1	2	3
~ 30	1	1	1
등급 GRADE	A	B	C

용접 구조물 WELDING (±)			
~ 20M	-	6.0	8.0
~ 15M	-	5.0	7.0
~ 12M	-	4.0	6.0
~ 8M	-	3.0	5.0
~ 4M	0.8	2.0	4.0
~ 2M	0.5	1.2	3.0
~ 1M	0.3	0.8	2.0
~ 315	0.2	0.5	1.2
~ 120	0.15	0.3	0.8
~ 30	0.1	0.2	0.5
3~6	0.05	0.1	0.2
등급 GRADE	A	B	C

기계 기공품 MACHINING (±)			
규정치않은 일반공차표 GENERAL TOLERANCE	기호 MARK	일자 DATE	변경내역 DETAIL OF REVISION(E.C ZONE)

설변번호 E.C NO.	설계 DGN	검도 CHK	승인 APP

품번 NO.	부품 번호 PART NO.	품명 DESCRIPTION	재질 MATERIAL	수량 Q'TY	중량 W.T	비고 REMARKS
			SUS304	1		T1.5, BUFFING

승인 APP	H.G.RYU 2009.03.12	재질 MAT'L	ASSY
검도 CHK	H.S.KIM 2009.03.12	총중량 G.W	
설계 DGN	Y.D.KIM 2009.03.11	일반공차 MC / WD / CT	B / B / B
제도 DRG	S.H.SONG 2009.03.11	SIZE	A3

명칭 TITLE	COVER, WHEEL CHAIR BELT		
도면번호 DRG. NO	MS	RFP90032AN0	Ver. 00 / Rev. --
SCALE 1/4	매수 SHEET 1 of 1		

참고번호 REF. NO.

HYUNDAI Rotem 현대로템주식회사

3D5101 / RFP- / 년-PRJT / 정리번호

본 도면은 당사 재산으로서 허가없이 무단복사/배포 금지함. PROPERTY OF ISSUING ENTITY. CANNOT BE DISTRIBUTED OR REPRODUCED WITHOUT AUTHORIZATION.

CATIA